DETECTORES

Detectores de techo, poste y pared

Detector CUBE
De superficie
158

Detector en caja
De empotrar
159

Detector de pared
De superficie
160

Detector de techo
De superficie
161

Detector de empotrar
Blanco
162

Detector de interior
De superficie o empotrar
163

Detector de exterior
De superficie
164

Detector plano de techo
De superficie
165

Sensor de movimientos
PIR
166

Sensor con casquillo E27
PIR
167

Interruptor crepuscular
Para exteriores
168

Sensor MINI MICROWAVE
De pared y techo
169

Detector CUBE

De superficie

Con un diseño minimalista en forma de cubo cuadrado y en diferentes acabados, tanto en blanco como en negro. Gracias a este diseño, le confiere una base recta que la hace ideal para ponerlo en superficies planas. Cuenta con CERO CROSSING y hasta una distancia de detección de 10 metros máximo en un ángulo de 140º.

IP 54 | 140º | 140º 10mt | 5s 12min | CERO CROSSING | 230 V

1SPSP003A 54x64x102mm

1SPSP003B 54x64x102mm

- Posibilidad de exclusión manual para mantener la luz encendida 5 horas, deshabilitando la acción sensor.
- Carga máxima relé : 5ª
- Carga de iluminación:
  Lámparas de incandescencia 1000W
  Lámparas fluorescentes 480W
  Lámparas fluorescentes (en paralelo) 200W
- Ángulo de rotación del cabezal de detección: horizontal 180º, vertical 12º
- Posibilidad de accionamiento manual para mantener la luz en cinco horas deshabilitando la acción del sensor
- Regulación del retardo de apagado: 5 seg. – 12 min
- Distancia máx. de detección: 12 m +/- 10%
- Distancia mínima de detección: 40 cm +/- 10%
- Regulación del umbral crepuscular: 5 – 300 Lux

CERO CROSSING

Los contactos del relé se abren y cierran sólo en el instante cuando la tensión es igual a cero.

Este método permite aumentar la vida de los contactos optimizando la conexión y la desconexión de la carga.

Esto hace recomendable el uso del dispositivo para accionar lámparas electrónicas, LED y energía de ahorro.

Detector en caja

De empotrar

El detector en caja es la solución ideal para escalera comunitarias. Su instalación es de empotrar para el montaje en caja redonda receso, siendo así un detector discreto. Su detección está entre los 3 y 12 metros de máximo en un ángulo de 160º. Cuenta con la tecnología CERO CROSSING.

IP 40 | 180º | 160º 3-12mt | 15s 30min | CERO CROSSING | 230 V

Uso en escaleras comunitarias con instalación 1m de altura

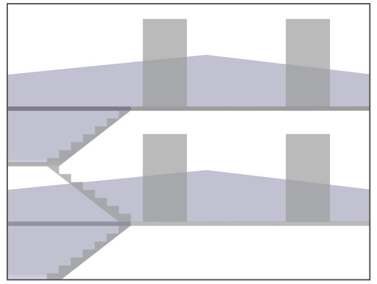

- Carga de iluminación:
  Lámparas de incandescencia 1000W
  Lámparas fluorescentes 480W
  Lámparas fluorescentes (en paralelo) 250W
- Sección máxima de los cables a los terminales 0,75 - 2,5 mm²
- Instalación en receso montado caja redonda
- Regulación del retardo de apagado 15s - 30m
- Distancia máx. de detección: 12 m
- Regulación del umbral crepuscular: 5 – 300 Lux
- Tiempo de calentamiento cuando se enciende por primera vez o después de apagón acerca 1 minuto

1SP050 80x54,5x102mm

Detector de pared

De superficie

De infrarrojos, cuenta con un diseño moderno y discreto ideal para su instalación esquinas/pared. Su cabezal es rotable en un ángulo horizontal de 70º y de 35º en vertical. Funciona con la tecnología CERO CROSSING y tiene una distancia de detección máxima de hasta 12 metros en un ángulo de detección de 180º.

IP44 | 180º | 180º 12mt | 5s 12min | CERO CROSSING | 230 V

1SP010 65x88x95mm

- Carga de iluminación:
  Lámparas de incandescencia 1000W
  Lámparas fluorescentes 400W
  Lámparas fluorescentes (en paralelo) 220W
- Ángulo de rotación del cabezal de detección: horizontal 70º, vertical 35º
- Posibilidad de accionamiento manual para mantener la luz en cinco horas deshabilitando la acción del sensor
- Regulación del retardo de apagado: 5 seg. – 12 min
- Distancia máx. de detección: 12 m
- Regulación del umbral crepuscular: 1 – 1000 Lux
- Regulación de sensibilidad: 3–12m

CERO CROSSING

Los contactos del relé se abren y cierran sólo en el instante cuando la tensión es igual a cero.

Este método permite aumentar la vida de los contactos optimizando la conexión y la desconexión de la carga.

Esto hace recomendable el uso del dispositivo para accionar lámparas electrónicas, LED y energía de ahorro.

Detector de techo

De superficie

Especialmente diseñado para su instalación en techo y en interior. Con un diseño discreto, cuenta con la tecnología CERO CROSSING. Tiene un amplio ángulo de detección de 360º a una distancia entre 1 metro y 12 metros como máximo. Su altura de instalación máxima es de 2,5 metros.

IP 20 | 180º | 360º 1-12mt | 2s 15min | 2,5mt max | CERO CROSSING | 230-240 V

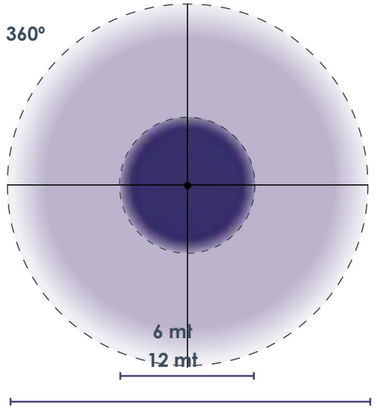

- Carga de iluminación:
  Lámparas de incandescencia 2000W
  Lámparas fluorescentes 480W
  Lámparas fluorescentes
  (en paralelo) 250W
- Instalación en techo y en interior
- Regulación del retardo de apagado: 2 – 15 min
- Distancia máx. de detección: 12 m
- Regulación del umbral crepuscular: 5 – 1.000 Lux
- CLASE de aislamiento II

1SP015 130x70mm

Detector de empotrar

De empotrar

Diseñado para la instalación en empotrable en falso techo, cuenta con un acabado blanco y una forma discreta. Cuenta con un amplio campo de detección de 360º con un máximo de 14 metros. Su altura de instalación en techo es de 5 metros máximos. También tiene la tecnología CERO CROSSING.

IP20 | 360º | 360º 14mt | 5mt max | CERO CROSSING | 220-240 V

Desactivación delay 10 settings:
5s 10s 20s 40s 80s 160s
5m 10m 20m 40m

70mm

1SP020 79,80x91mm

- Carga de iluminación:
  Lámparas de incandescencia 2000W
  Lámparas fluorescentes 480W
  Lámparas fluorescentes (en paralelo) 250W
- Instalación en techo y en interior
- Distancia máx. de detección: 14 m
- Regulación del umbral crepuscular: 30 – 200 Lux
- Angulo de detección: 360º
- Campo de detección: movimientos normales, aprox. 5÷7 m
- Regulación de la luminosidad: de 30 a 200 Lux aprox.

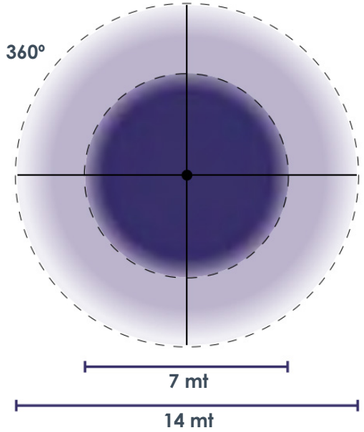

Detector de interior

De superficie o de empotrar

Es la solución mas dinámica, ya que permite la instalación tanto en superficie como para empotrar. Cuenta con un ángulo de detección de hasta 360 metros con una distancia máxima de detección de 8 metros. Su altura máxima de instalación es de 4 metros.

IP 20 | 360º | 360º 8 mt | 10s 30min | 4mt max | 220-240 V

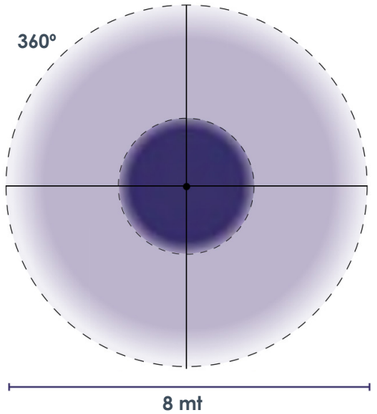

- Carga de iluminación:
  Lámparas de incandescencia 800W
  Lámparas fluorescentes 400W
- Instalación en techo y en interior, con posibilidad de instalar en superficie o para empotrar
- Tiempo de retardo: Min. 10 sec ± 3 sec | Max. 30 min ± 2 min
- Distancia máx. de detección: 8 mt
- Velocidad: 0,6-1,5m/s
- Regulación del umbral crepuscular: 5 – 1.000 Lux

50 uds

F9201 (OUT)80x39,6mm

(IN)61,5x37,1mm

Detector de exterior

De superficie

Especialmente preparado para exteriores gracias a su grado de protección de IP65. Su ángulo de detección es de 180º y hasta un máximo de detección de 12 metros. Su altura de instalación máxima de 2,5 metros. Puede identificar día y noche de manera automática.

IP65 | 180º | 180º 12mt | 10s 15min | 2,5mt max | 220-240 V

50 uds

F9202 80x119,5x51,5mm

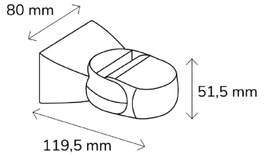

- Carga de iluminación:
  Lámparas de incandescencia 200W
  Lámparas LED 300W
- Instalación en pared
- Tiempo de retardo: Min. 10 sec ± 3 sec
  Max. 15 min ± 2 min
- Distancia máx. de detección: 12 m
- Velocidad: 0,6 - 1,5 m/s
- Luz ambiente: <3-2000 lux (aj.)
- Regulación del umbral crepuscular: 3 – 2000 Lux

DIMALSAN

Detector plano de techo

De superficie

De diseño elegante, el detector plano es uno de los detectores mas discretos. Puede identificar día y noche automáticamente. Tiene un ángulo de 360º y una detección de 8 metros máximo. Su altura de instalación en techo máxima es de 8 metros.

IP 20 | 360º | 360º 8 mt | 10s 15min | 4mt max | 220-240 V

- Carga de iluminación:
  Lámparas de incandescencia 2000W
  Lámparas LED 1000W
- Instalación en techo y en interior.
- Tiempo de retardo: Min. 10 sec; Max. 15min
- Distancia máx. de detección: 8 mt
- Velocidad: 0,6-1,5m/s
- Regulación del umbral crepuscular: 3 – 2.000 Lux
- Luz ambiente: <3-2000lux (ajustable)

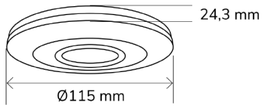

50 uds

F9204 115x24,3mm

50 uds

F9205 115x24,3mm

Sensor de movimientos PIR

De empotrar

Este sensor cuenta con un botón switch para diferentes funcionabilidades (ON/OFF/PIR). Su ángulo de detección es de 160º y tiene una distancia máxima de hasta 9 metros. Su altura de instalación es entre 1 y 1,8 metros máximo.

IP20 | 160º | 160º 9m Max | 10s 7min | 1-1,8m | 220-240 V

100 uds

F9208 82x82x24,7mm

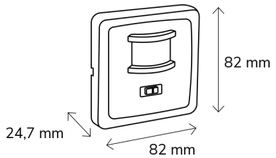

- Carga de iluminación:
  Max. Incandescente 500W
  Max. LED 200W
- Retardo: Min. 10sec ± 3sec – Max. 7min ± 2mi
- Distancia de detección: 9m Max (<24°c)
- Tiempo de retardo: Min. 10 sec; Max. 7 min
- Velocidad: 0,6-1,5m/s
- Luz ambiente: <3-2000lux (Aj/adj)
- Max. Incandescente 500W – Max. LED 200W

Sensor con casquillo E27 PIR

De superficie - Para pared y techo

Preparado para la instalación con bombilla casquillo E27 de hasta un máximo de 60W. Su ángulo de detección es de 360º y tiene un máximo de hasta 6 metros. Su instalación puede ser tanto en techo como para pared. Su instalación máxima en techo es de hasta 4 metros y en pared entre 1,8 y 4 metros máximo.

IP 20 | E27 | W MAX 60W E27 | 360º | 360º 6 mt | 10s 5min | 4mt max | 110-240 V

- Max. 60W (E27)
- Tiempo de retardo: Min. 10 sec; Max. 5 min
- Distancia de detección: Pared: 6 m Max. (<24°c); Techo: 6 m Max. (<24°c)
- Luz ambiente: <3-2000lux (ajustable)
- Altura de instalación: Pared: 1,8-2,5 m; Techo: 2,2-4 m
- Nº de filamentos: 2

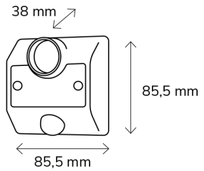

50 uds

F9209 115x24,3mm

Interruptor crepuscular

Para exteriores

Este interruptor crepuscular puede encender o apagar la luz automáticamente de acuerdo con la luz ambiental. La temperatura ambiente y la humedad no pueden afectarlo. No solo es conveniente sino también práctico; puede controlar la carga trabajando solo de noche. Se utiliza para luz de carretera, luz de jardín, etc.

IP65 220-240 V

50 uds

F9206 FRONTAL 48x63,4x27,3mm
TRASERO 42,1x48,9x28,8mm

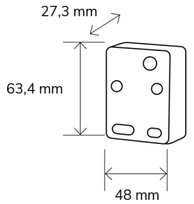

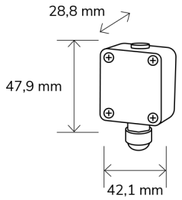

- Luz ambiente:
  <2-100lux (ajustable)
- Corriente nominal 15A
- Distancia de detección: 9m Max (<24°c)
- Temperatura: -20+40°C
- Humedad: <93%RH

Sensor MINI MICROWAVE

De superficie - De pared y techo

Molde de sensor de microondas con onda electromagnética de alta frecuencia (5.8GHz). Tiene un amplio radio de detección de 180°x360° y una distancia entre 5 metros y 15 metros máximos de detección. Su instalación en techo es de 1-8 metros máximo y en pared de hasta 5-15 metros máximos.

IP 20 | 180° x360° | 5-15m | 1-8m | 10s ±3s 12min ±1min | 220-240 V

- Max. 1200W (Lámpara incasdescente)
- Max. 300W (Lámpara LED)
- Tiempo de retardo: Min. 10 sec; Max. 12 min
- Distancia de detección: Pared: 5-15 m Max. (ajustable); Techo: 1-8 m Max. (ajustable)
- Luz ambiente: <3-2000lux (ajustable)
- Velocidad 0,6-1,5m/s
- Altura de instalación: Pared: 5-15 m; Techo: 1-8 m

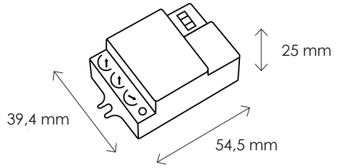

100 uds

F9207 54,5x39,4x25mm